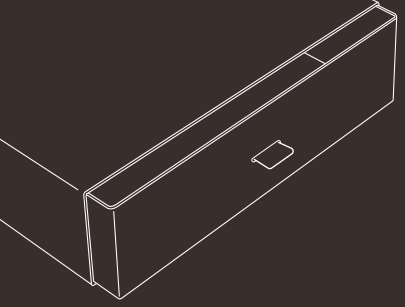

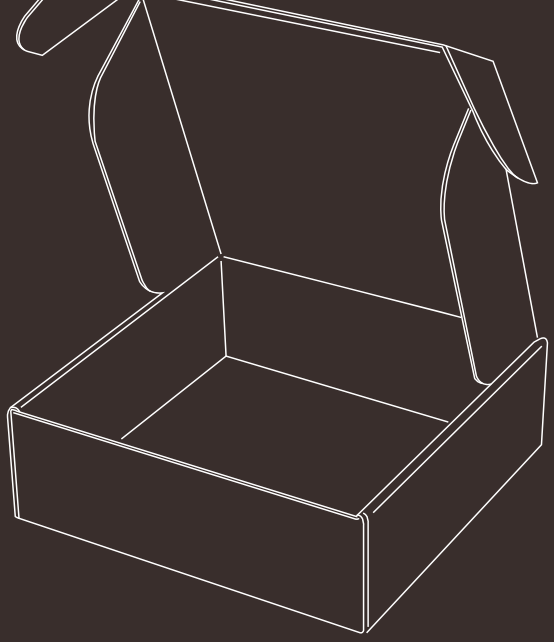

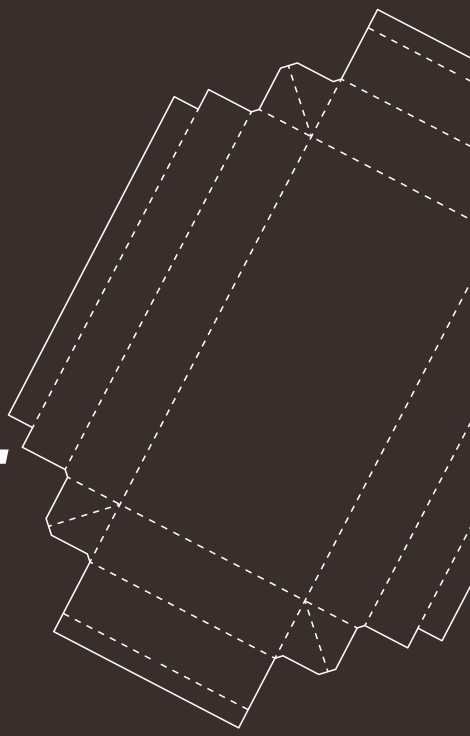

INSPÍRATE CON

ENCAJA
1871

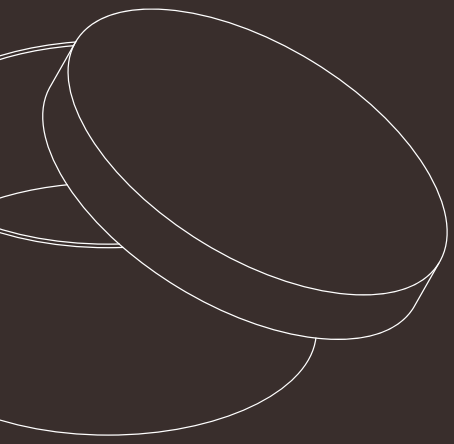

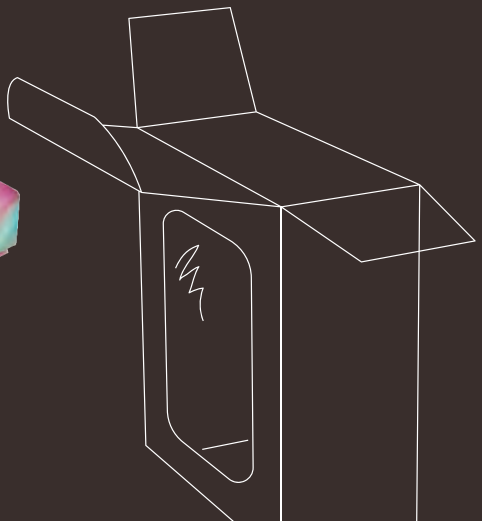

¿QUIÉNES SOMOS?

Evaristo Riera es una empresa familiar fundada en el año 1871. En los inicios fabricábamos cajas para guantes, pañuelos u otras prendas de la época.

Con el paso del tiempo nuestra producción se especializó en la fabricación de cajas forradas para bombonerías y pastelerías, conocidas por sus acabados de calidad e innovación.

Actualmente, seguimos siendo un referente en el mundo de la bombonería en países como España, Francia, Alemania, Bélgica, Luxemburgo, Marruecos, Arabia Saudí etc.

Con la aparición de nuevos modelos de negocio como son las e-commerce, el packaging ha tomado aún más importancia. Al tratarse de compras a distancia, el único contacto con el cliente se produce con la llegada del paquete al domicilio y una presentación adecuada causará una buena primera impresión y una inmejorable experiencia unboxing. Por este motivo hemos creado una nueva línea de productos que se adapta a las diferentes necesidades de estas empresas emergentes.

Por otro lado, uno de nuestros proyectos habituales, es la fabricación de packaging Premium para la presentación o lanzamiento de nuevos productos; eventos en los que la imagen y calidad son requisitos indispensables.

El principal valor diferencial de Evaristo Riera, es la capacidad de producir pequeñas y medianas cantidades; pudiendo ofrecer en cada momento un servicio acorde a las necesidades del cliente.

¿QUÉ PODEMOS OFRECERTE?

Trabajamos cada día para ofrecer una atención cercana y personalizada, un firme compromiso con los plazos de entrega y un producto de calidad, avalado por nuestros más de 100 años de experiencia.

Podemos fabricar los siguientes productos para su empresa:

- Cajas forradas.
- Cajas plegables.
- Cinta personalizada
- Papeles personalizados.
- Bolsas.
- Etiquetas.
- Impresión y maquetación de libros.
- Roll-ups.
- Photocalls.
- Artículos de decoración y escaparatismo.
- Etc.

MÉTODOS DE IMPRESIÓN

- Impresión Offset
- Impresión digital
- Stamping
- Serigrafía
- Relieve
- Reservas UVI

ACABADOS

- Laminado Brillo
- Laminado Mate

SOSTENIBLE

FSC
www.fsc.org
FSC® C012975
The mark of responsible forestry

RECYCLABLE

E-COMMERCE

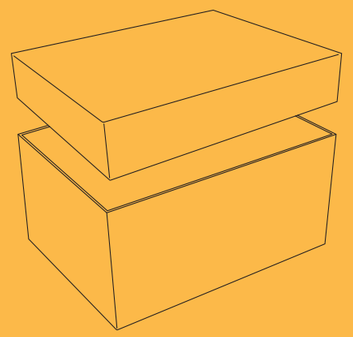

TAPA
BASE

FORR
ADAS

netsense

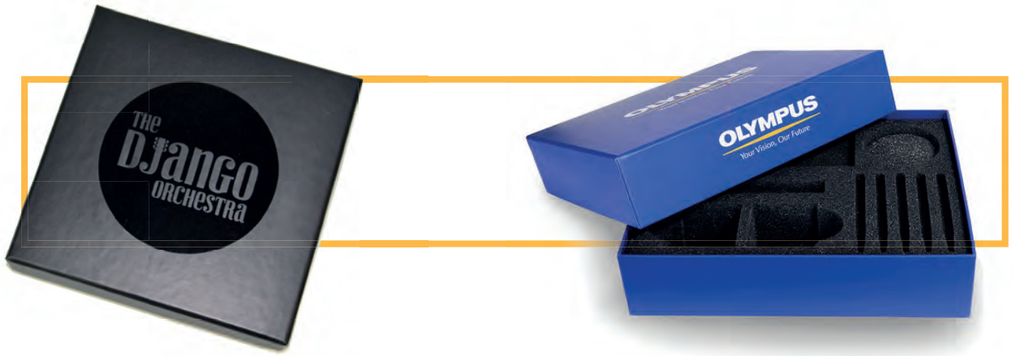
The Django Orchestra
OLYMPUS
Your Vision, Our Future

SOL
Guía Repsol
2019

Barceló Cáceres V Centenario
Descubra lo mejor de una tierra con raíces milenarias
Barceló Cáceres V Centenario
Barceló Cáceres V Cente

ALSTOM

Monoi de Tahiti

10 AÑOS
MAGNUM
& PARTNERS
El futuro es nuestro proyecto
Hacemos realidad aquello que imaginas

GINAC
estética

8º
FESTIVAL
JARDINS
PEDRALBES
BARCELONA

LIBRO / IMÁN

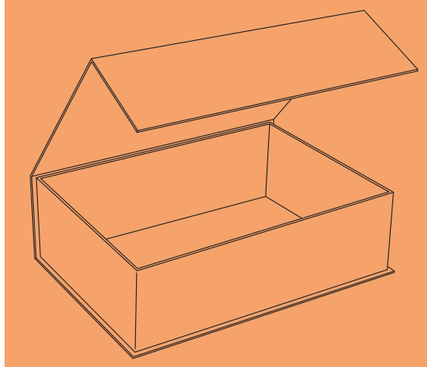

Caja plana con imán

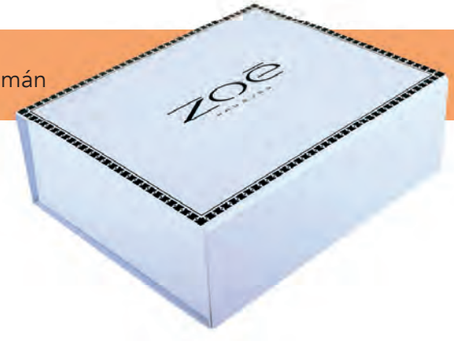

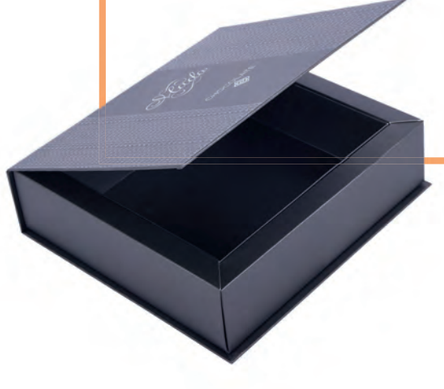

CAJAS MIXTAS

Tapa rígida estilo libro
e interior plegable

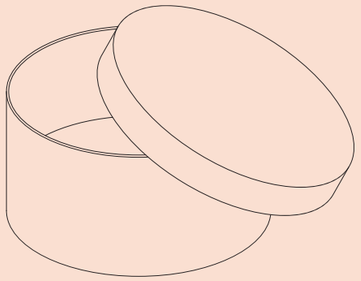

REDONDAS

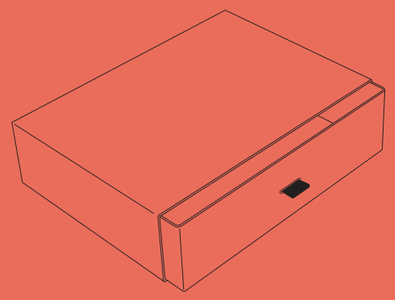

SLIDER

NIVELES

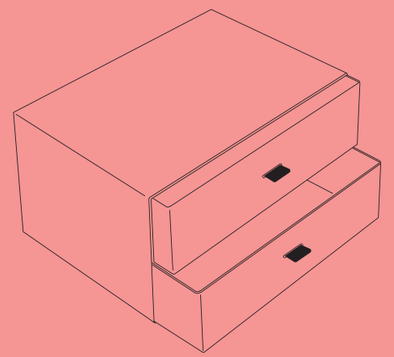

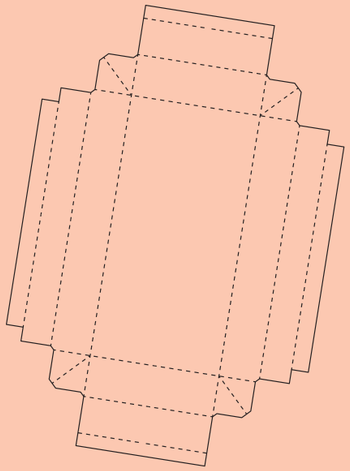

PLEGABLES

Flora Danica

Bombones
Trancas
Rocas
Bombones
Malena
BOMBONES

IPEKKIRAMER

KAÏA

Sweet
Sweet

ideal

MADO
Badem+Fıstık
Ezmesi

Charles Duval

CON VENT ANA

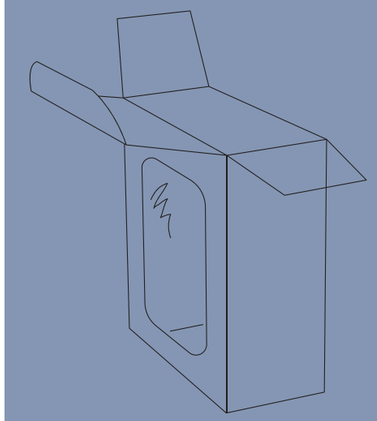

Caja rígida forrada con ventana

EXPO SITO RES

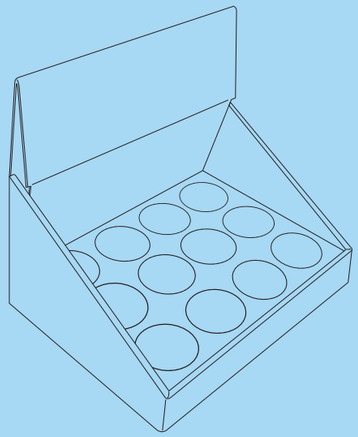

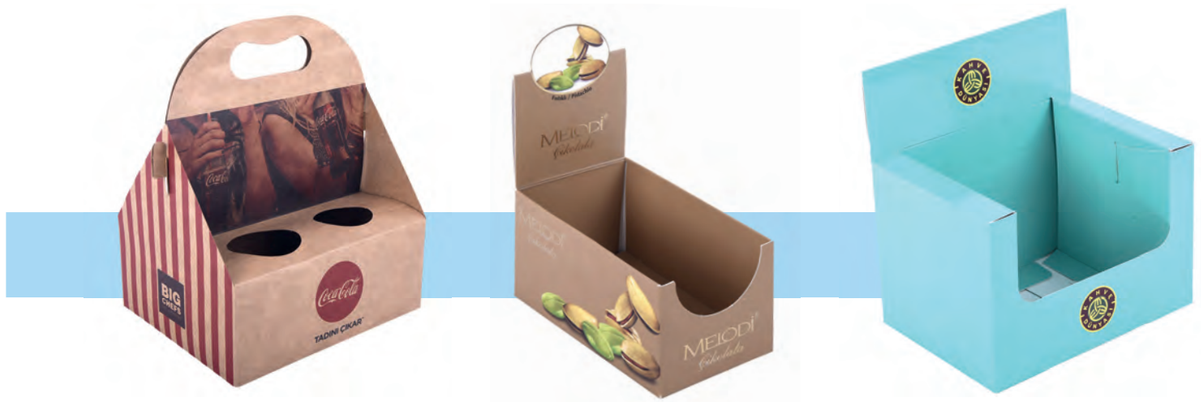

BOL
SAS

BELGIAN PERFECTION
NET WT. 7 OZ. (200g)

TU NUEVO
AMOR!

ideal
perfumery & cosmetics
www.ideal.az

MONES

Güven
Kuruyemiş

MADO
Turkish Delight
MADO
Turkish Delight

GOURMET
Think
Green!

dr.organic
Bioactive Skincare

CLAYTON SHAGAL
Collagène marin

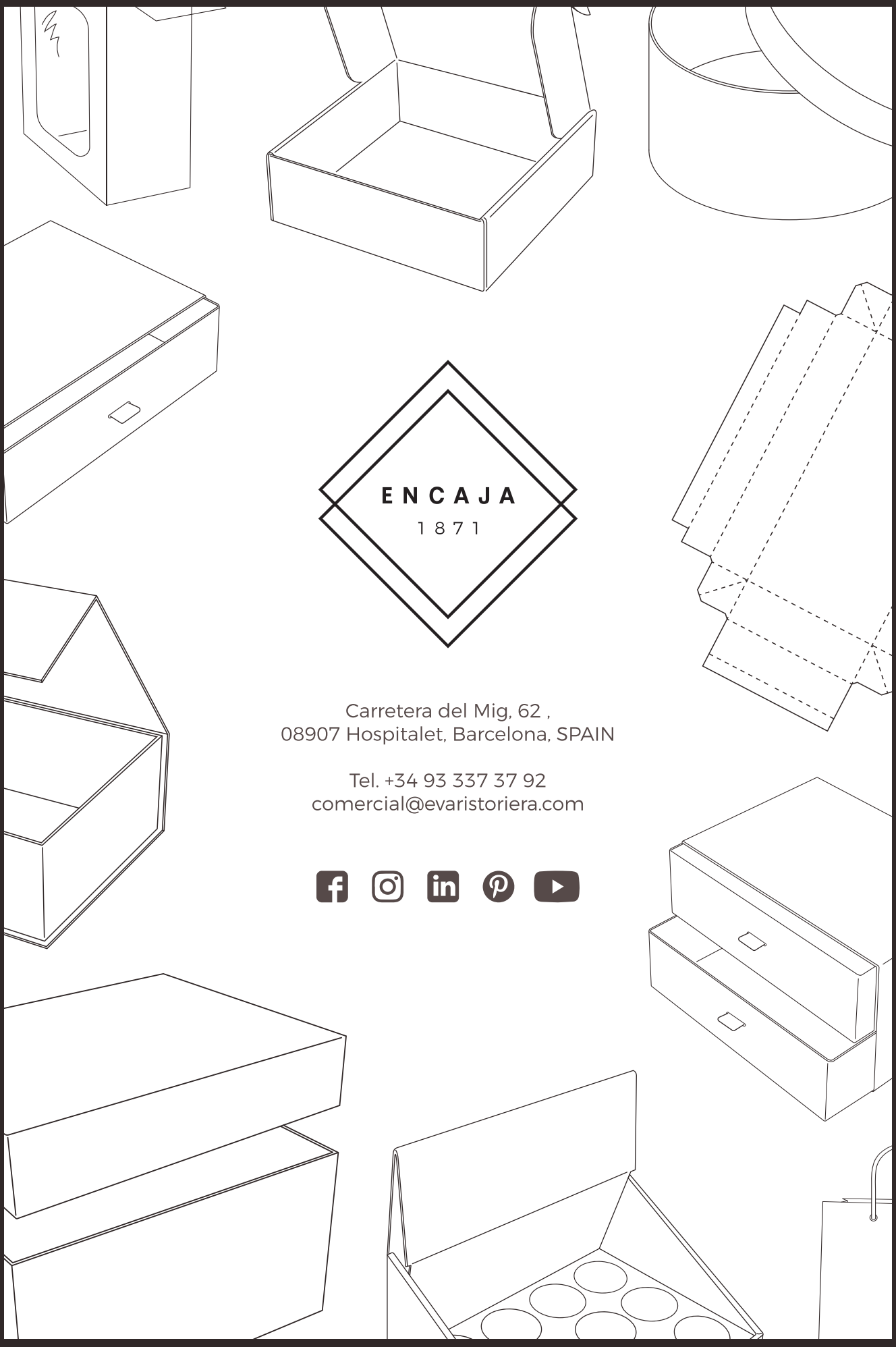

ENCAJA
1871

Carretera del Mig, 62 ,
08907 Hospitalet, Barcelona, SPAIN

Tel. +34 93 337 37 92
comercial@evaristoriera.com